Alpha Project

AP-RZG-0A

RZ/G1E-PF搭載 CPUボード

Arm® Cortex®-A7 Dualコア Linuxプラットフォーム対応

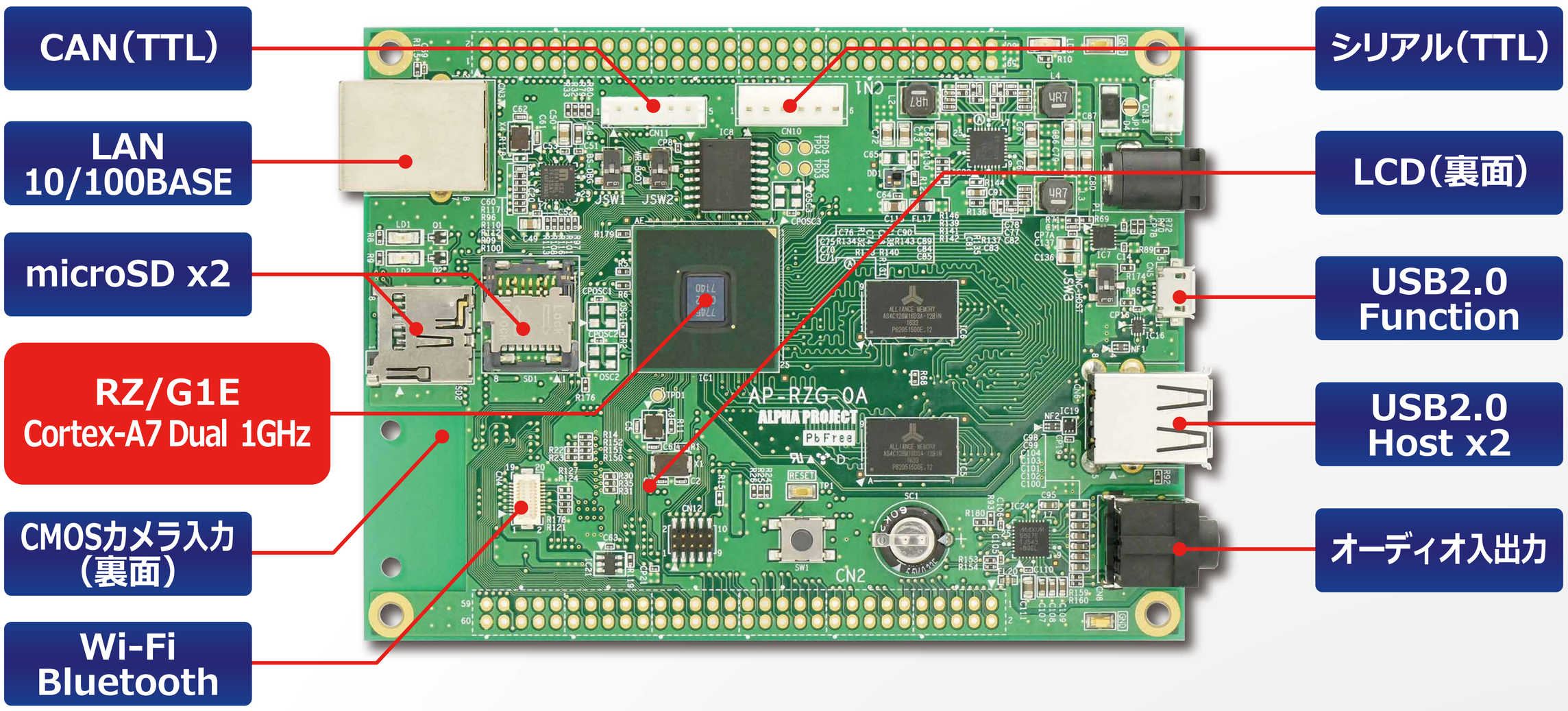

I/O 3.3V | JTAG | Serial | CAN-02 | WM-RP | BT | LCD KIT | CAM-01 | RoHS Compliant

周辺機能オプション

タッチパネルLCDキット
LCD-KIT-B01/C01/D02

CMOSカメラモジュール
VS-CAM-01

Bluetoothモジュール
BT-RL-01

無線LANモジュール
WM-RP-10

- CANバスドライバ
- USB/シリアル変換
- RS232ドライバ
- SDカードリーダライタ
- 他 各種

構　成

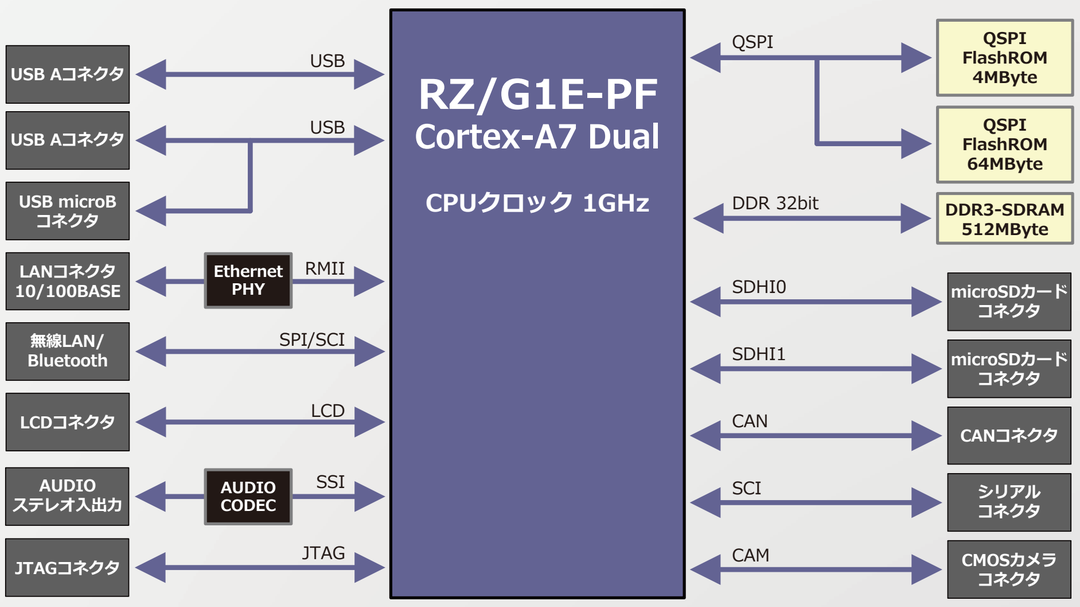

ソフトウェアサポート

Linux開発キット LK-RZG-A02

開発キットソフトウェア構成イメージ

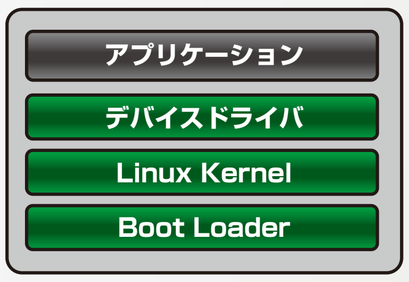

クロス開発環境	CD-ROM (Linux BSP, サンプルプログラム, マニュアル)
サンプルプログラム	LED・LCD表示, Audio録音・再生, カメラ入力 他
付属品	CD-ROM, LANケーブル (ストレートケーブル) , 5V ACアダプタ, microSDカード, USBケーブル, PC-USB-04 (シリアル⇔USB変換アダプタ)

詳細仕様

機能	仕様
CPU	RZ/G1E-PF Cortex-A7 Dualコア 1GHz
メモリ	QSPI FlashROM 4M/64MByte, DDR3-SDRAM 512MByte
USB	USB2.0 High/Full-Speed対応 Host 2ポート, Function 1ポート (排他使用)
Ethernet	10/100BASE-TX 1ポート
LCD	RGB666（LCDオプション）
AUDIO	ステレオ入出力 各1ポート
SD	microSDカードコネクタ　2スロット
カメラ入力	CMOSカメラ（モジュールオプション）
SPI/シリアル	無線LAN/Bluetooth（モジュールオプション）
CAN	5pinコネクタ
寸法	120×90mm
動作環境	-20～60°C